円偏波無指向性アンテナ

４３０ＭＨｚ帯用

ＱＦＨ４３５

組立説明書

全体図

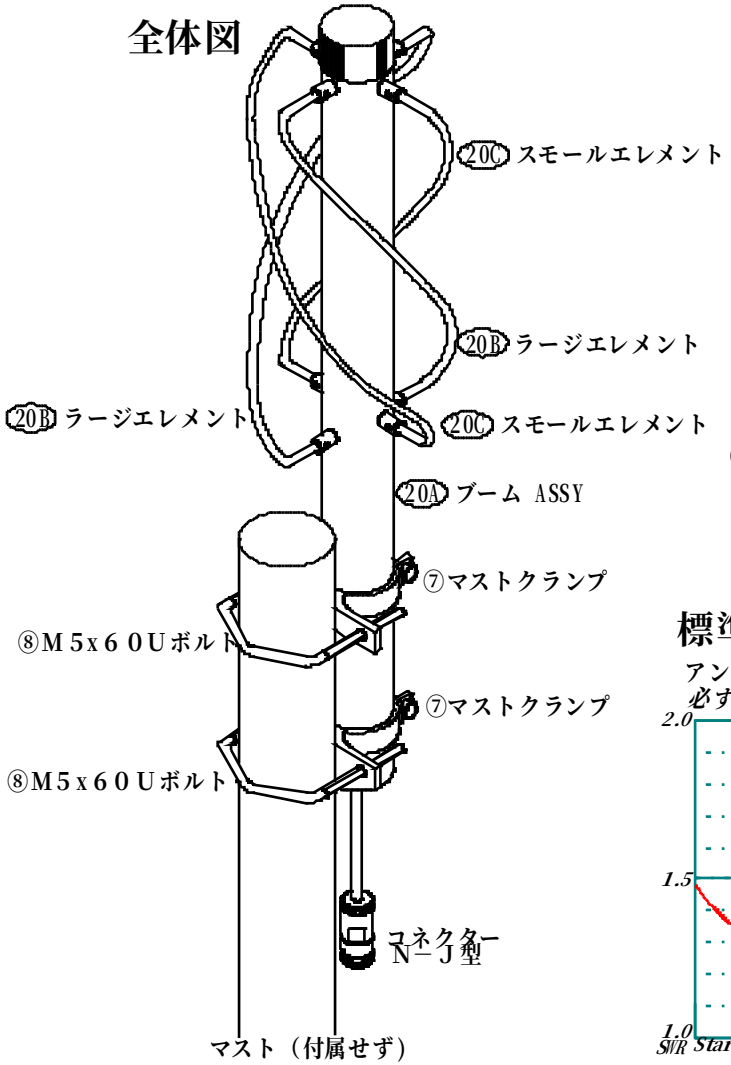

マストに取り付ける

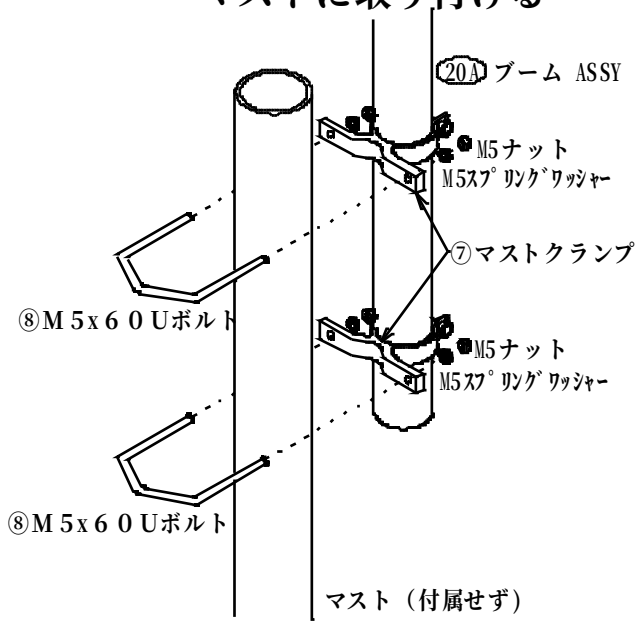

アンテナの組立

◎マストへの取付

★各エレメントはブームに組立済みです。

★マストクランプをブーム通し、適当な位置に固定し、
マストにM5Ｕボルトで固定します。

★マストがエレメントに近づきすぎたり、
接触しないように注意をして下さい。

部品表

品番	品　　名	数量
２０	４３５MHｚアンテナＡＳＳＹ	1
	２０A ブーム ASSY	1
	２０B ラージエレメント	2
	２０C スモールエレメント	2
7	マストクランプ	2
8	Ｍ５Ｕボルトセット	2

仕様

高　さ：　約０.５ｍ	前後左右：約０.１４ｍ
重　量：　０.７２ｋｇ	接　　栓：Ｎ－Ｊ型

標準的なSWRの一例です。

アンテナのＳＷＲは設置状況や周囲の影響で変化します。
必ずしもこの表と一致するとは限りません。

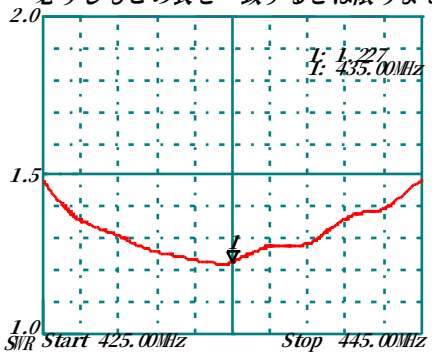

アンテナを横から見たビームパターンです。
水平波と垂直波とを合成してあります。

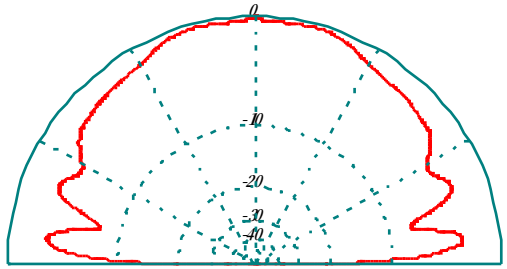

株式会社ナガラ電子工業

〒527-0074 滋賀県東近江市市辺町２８７６－２

TEL　0748-20-1650　FAX 0748-20-1651

http://www.nagara-ant.com

NDKINST 10151